PATENTE NACIONAL Nº 108374

SISTEMA DE PRATO E BASE PARA ARMAZENAMENTO TÉRMICO

Síntese do Processo

Nº do Pedido	1000031485
Data de Apresentação	16-04-2015
Data do Pedido	16-04-2015
Fase Actual	PEDIDO-REFORMULADO
Data de Início da Fase	05-12-2018
Data de Fim Previsto	---
Situação de Taxas	PAGAMENTO NÃO-APLICÁVEL
Data de Início da Sit.	05-12-2018
Data de Fim Previsto da Sit.	---
Taxas Pagas	5
Taxas Devidas	0
BPI 1ª Publicação	17/10/2016
Data do Despacho	---
BPI do Despacho	---
Data de Início de Vigência	16-04-2015
Data Limite de Vigência	16-04-2035
Titulares	INSTITUTO SUPERIOR TÉCNICO
Mandatário	BEATRIZ TRINDADE MENDES
Classificação Internacional	A47J 39/02 (2006.01)
Processo em Tribunal	NÃO
Tribunal	---
Data de Envio	---

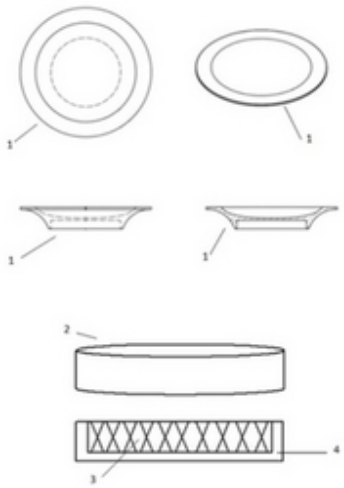

Texto do Resumo

A PRESENTE INVENÇÃO CONSISTE NUM SISTEMA PARA ARMAZENAMENTO TÉRMICO, CONSTITUÍDO POR UM PRATO (1) E UMA BASE (2). O PRATO (1) CONTÉM UMA CAVIDADE NA SUA SUPERFÍCIE INFERIOR, SENDO A BASE (2) ENCAIXADA NESTA CAVIDADE. O PRATO (1) É CONSTITUÍDO POR VIDRO, CERÂMICA, PORCELANA OU METAL OU POR UMA COMBINAÇÃO DESTES MATERIAIS. A BASE (2) É CONSTITUÍDA POR METAL E ESTÁ ISOLADA TERMICAMENTE NAS SUAS PARTES LATERAIS E NA SUA SUPERFÍCIE INFERIOR, ATRAVÉS DE UM REVESTIMENTO (4) CONSTITUÍDO POR MATERIAL ISOLANTE TÉRMICO QUE REVESTE APENAS AS DITAS PARTES LATERAIS E A SUPERFÍCIE INFERIOR, SENDO PREENCHIDA COM UM OU MAIS TIPOS DE MATERIALDE MUDANÇA DE FASE (MMF) E COM UM SISTEMA CONDUTOR TÉRMICO (3). O SISTEMA CONDUTOR TÉRMICO (3) TEM COMO FINALIDADE AUMENTAR A CONDUÇÃO DE CALOR A TRANSFERIR PARA O PRATO (1). DADO QUE A BASE (2) É DE METAL, MATERIAL BOM CONDUTOR TÉRMICO, E NÃO ESTANDO A SUA SUPERFÍCIE SUPERIOR ISOLADA TERMICAMENTE, ÉPOSSÍVEL ASSEGURAR A TRANSFERÊNCIA DO CALOR ARMAZENADO PELO MMF PRINCIPALMENTE PARA OS ALIMENTOS CONTIDOS NO PRATO (1).

Classificação Internacional

Classe	Nível	Categoria	Valor
A47J 39/02 (2006.01)	AVANÇADO	PRIMEIRA	INVENTIVA
C09K 5/02 (2006.01)	AVANÇADO	OUTRA	INVENTIVA
A47G 23/04 (2006.01)	AVANÇADO	OUTRA	INVENTIVA
F28D 20/02 (2006.01)	AVANÇADO	OUTRA	INVENTIVA

Fases Jurídicas

Fase	Data de Início	Data de Fim Previsto	Data de Fim Efectiva	Boletim	Entidade
01000000 - pedido-apresentado no inpi	16/04/2015	---	21/04/2015	---	---
01004000 - ped.provisório-aguarda conv.	21/04/2015	16/10/2015	16/10/2015	---	---
01005000 - ped.provisório-conv. notific.	16/10/2015	18/04/2016	03/02/2016	---	---
01100000 - pedido-aguarda envio p/d.n.	03/02/2016	15/02/2016	15/02/2016	---	---
01101000 - pedido-confirm.envio p/d.n.	15/02/2016	---	26/02/2016	---	---
01102000 - pedido-envio p/d.n.confirmado	26/02/2016	01/03/2016	01/03/2016	---	---
01110000 - pedido-aguarda exame formal	01/03/2016	---	31/03/2016	---	---
01122000 - pedido-forma irreg.(notificado)	31/03/2016	---	31/05/2016	---	---
01125178 - ofício - irregularid. várias	31/03/2016	31/05/2016	31/05/2016	---	825217
01110000 - pedido-aguarda exame formal	31/05/2016	---	01/07/2016	---	---
01120000 - pedido-pub.regular	01/07/2016	17/10/2016	17/10/2016	17/10/2016	---
01140000 - pedido-oposição possível	17/10/2016	19/12/2016	19/12/2016	---	---
01160000 - estudo-aguarda despacho	19/12/2016	---	28/05/2018	---	---
01170000 - estudo-notificado	28/05/2018	---	30/07/2018	---	---
01171034 - notific.- exame invenção	28/05/2018	30/07/2018	30/07/2018	---	825217
01160000 - estudo-aguarda despacho	30/07/2018	---	08/08/2018	---	---
01170000 - estudo-notificado	08/08/2018	---	10/09/2018	---	---
01171035 - notific.- (2ª notificação)-exm.fundo	08/08/2018	10/09/2018	10/09/2018	---	825217
01160000 - estudo-aguarda despacho	10/09/2018	---	10/09/2018	---	---
01187000 - pedido-reform.est. (avi.p/bpi)	10/09/2018	05/12/2018	05/12/2018	05/12/2018	---
01803000 - arquivado-reformulado c/publ.	05/12/2018	---	---	---	

Taxas Periódicas

Situações de Taxas

Situação	Data de Início	Data de Fim Previsto	Data de Fim Efectiva	Boletim
01T00000 - pagamento não-aplicável	16/04/2015	---	01/07/2016	---
01T01000 - taxas incluídas no pedido	01/07/2016	17/10/2016	17/10/2016	---
01T10000 - pagamento inicial	17/10/2016	17/04/2017	17/04/2017	---
01T25000 - pagamento com sobretaxa	17/04/2017	16/10/2017	02/05/2017	---
01T02000 - não há renovações a pagamento	02/05/2017	17/10/2017	17/10/2017	---
01T15000 - pagamento de renovação	17/10/2017	16/04/2018	23/10/2017	---
01T02000 - não há renovações a pagamento	23/10/2017	17/10/2018	17/10/2018	---
01T15000 - pagamento de renovação	17/10/2018	16/04/2019	05/11/2018	---
01T02000 - não há renovações a pagamento	05/11/2018	17/10/2019	05/12/2018	---
01T00000 - pagamento não-aplicável	05/12/2018	---	---	

Registo de Taxas Pagas

Nº da Taxa	Data do Documento	Nº do Documento
3	02-05-2017	1000029406
4	23-10-2017	1000069839
5	05-11-2018	1000069389

Entidades Intervenientes

Entidade	Nome	Morada	Localidade	Intervenção	Data de Início	Data de Fim
825217	Instituto Superior Técnico	Área De Transferência De Tecnologia, Av. Rovisco Pais, 1	1049-001 Lisboa - Portugal	requerente / titular	16/04/2015	
2612518	Davide Lora			inventor	16/04/2015	
882897	Rui Pedro Da Costa Neto			inventor	16/04/2015	
2653737	Patrícia Magalhães De Andrade Lima	-	Portugal	mandatário	03/02/2016	24/11/2017
2906355	Beatriz Trindade Mendes	-	Portugal	mandatário	27/07/2018	

Documentos Relacionados

Número	Data de Entrada	Acto Requerido	Requerente	Acto Executado	Data de Execução	Despacho
1000031485	16/04/2015 às 15:56:46	0198 - pedido provisório de patente	inclusão de pedido provisório	21/04/2015	deferido	
1000008355	03/02/2016 às 17:08:07	0121 - conversão ped. provisório	Instituto Superior Técnico	conversão de ped. provisório	03/02/2016	deferido
1000034872	25/05/2016 às 12:22:31	0163 - subst.elem.pedido	Instituto Superior Técnico	juntar doc. deferidos diversos	31/05/2016	deferido
1000029406	02/05/2017 às 14:28:29	0187 - renovação	Instituto Superior Técnico	pagam. de taxas periódicas	02/05/2017	deferido
1000069839	23/10/2017 às 17:17:49	0187 - renovação	Instituto Superior Técnico	pagam. de taxas periódicas	23/10/2017	deferido
1000077927	24/11/2017 às 10:49:44	0129 - alteração de mandatário	Instituto Superior Técnico	corr. entid. interven. (requer.)	24/11/2017	deferido
1000051458	27/07/2018 às 14:00:55	0131 - resp. a notificação	Instituto Superior Técnico	juntar doc. deferidos diversos	30/07/2018	deferido
1000069389	05/11/2018 às 11:02:04	0187 - renovação	Instituto Superior Técnico	pagam. de taxas periódicas	05/11/2018	deferido

Boletins Relacionados

Boletim	Motivo de Publicação	Situação do Boletim	Nº do Documento	Texto
17/10/2016	02 - publicação de pedidos	publicado	-	-
05/12/2018	09 - avisos de reformulação	publicado	-	reformulado nos termos dos nºs 8 e 9 do artº 11º do c.p.i. para o pedido de modelo de utilidade nº 11802 de 2018/09/07

Prioridades

Nota: Não existem registos de prioridades.

Países Designados

Nota: Não aplicável a esta modalidade.

Epígrafe em Língua Estrangeira

Nota: Não aplicável a esta modalidade.